Weitergabe sowie Vervielfältigung dieses Dokuments, Verwertung und Mitteilung seines Inhalts sind verboten, soweit nicht ausdrücklich gestattet. Zuwiderhandlungen verpflichten zu Schadensersatz.
Alle Rechte für den Fall der Patent-, Gebrauchsmuster- oder Geschmacksmustereintragung vorbehalten.

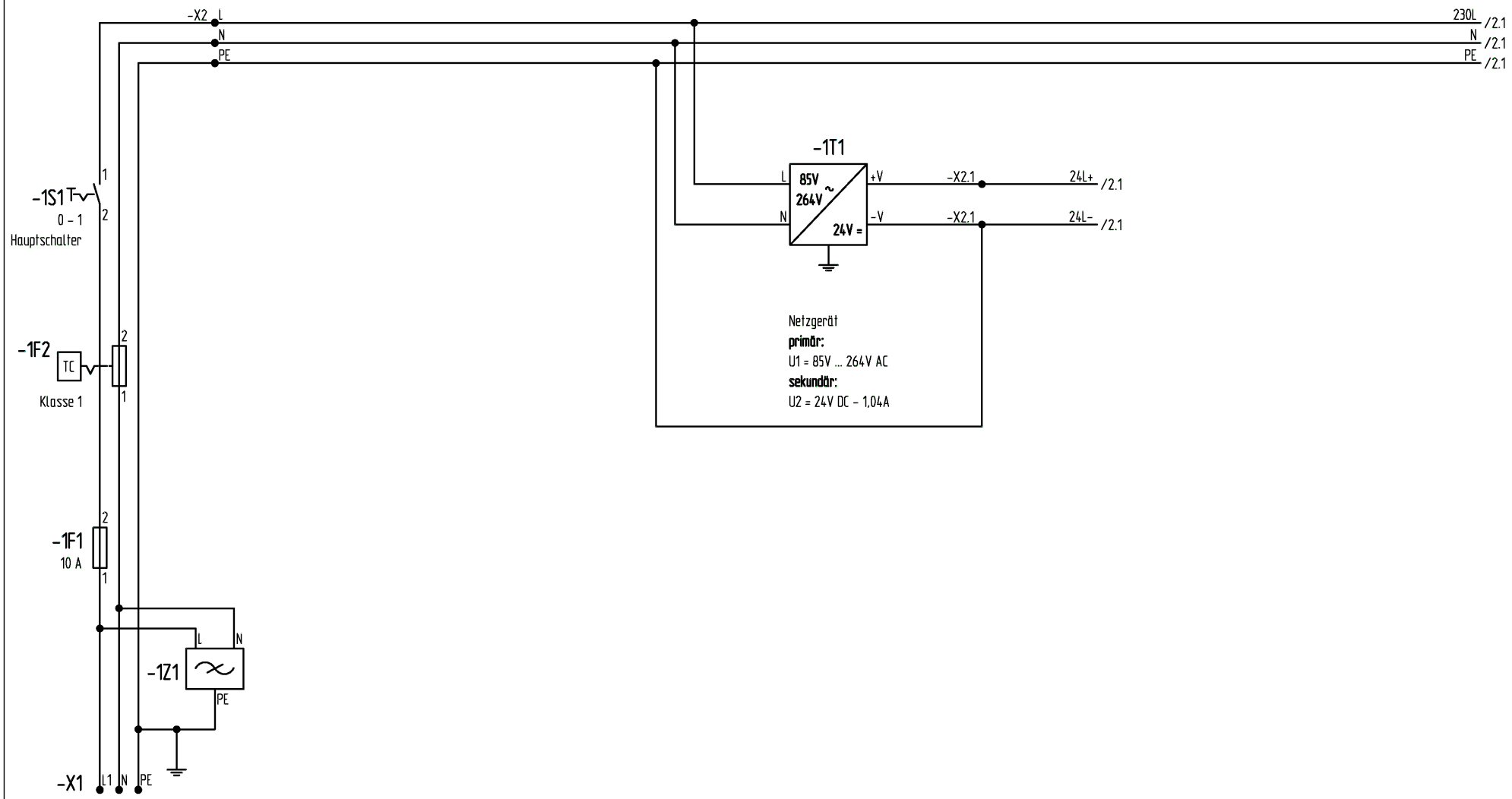

Netz-Einspeisung
230V/50Hz
1/N/PE

Technische Daten
P= 1,43kW
U= 230 V / 50 Hz
I= 6,2 A

	Doppel-Pt100 und Druckschalter			Datum	03.11.2006	STANDARDSCHALTPLAN CB 210 (E2)	BINDER	Netz-Einspeisung	Modell CB 210 (E2)	=	
G	ab Serie W0644	07.12.2006	SME	Bearb.	SME					+	
				Gepr.	VS						
Zustand	Änderung	Datum	Name	Norm		Urspr. / Ers. f.	Ers. d.	Stromlaufplan	Art.-Nr. 9040-0013/0015	Datei 56023007.PRO	Blatt 1 von 6 Bl.

Weitergabe sowie Vervielfältigung dieses Dokuments, Verwertung und Mitteilung seines Inhalts sind verboten, soweit nicht ausdrücklich gestattet. Zuwiderhandlungen verpflichten zu Schadenersatz.
Alle Rechte für den Fall der Patent-, Gebrauchsmuster- oder Geschmacksmustereintragung vorbehalten.

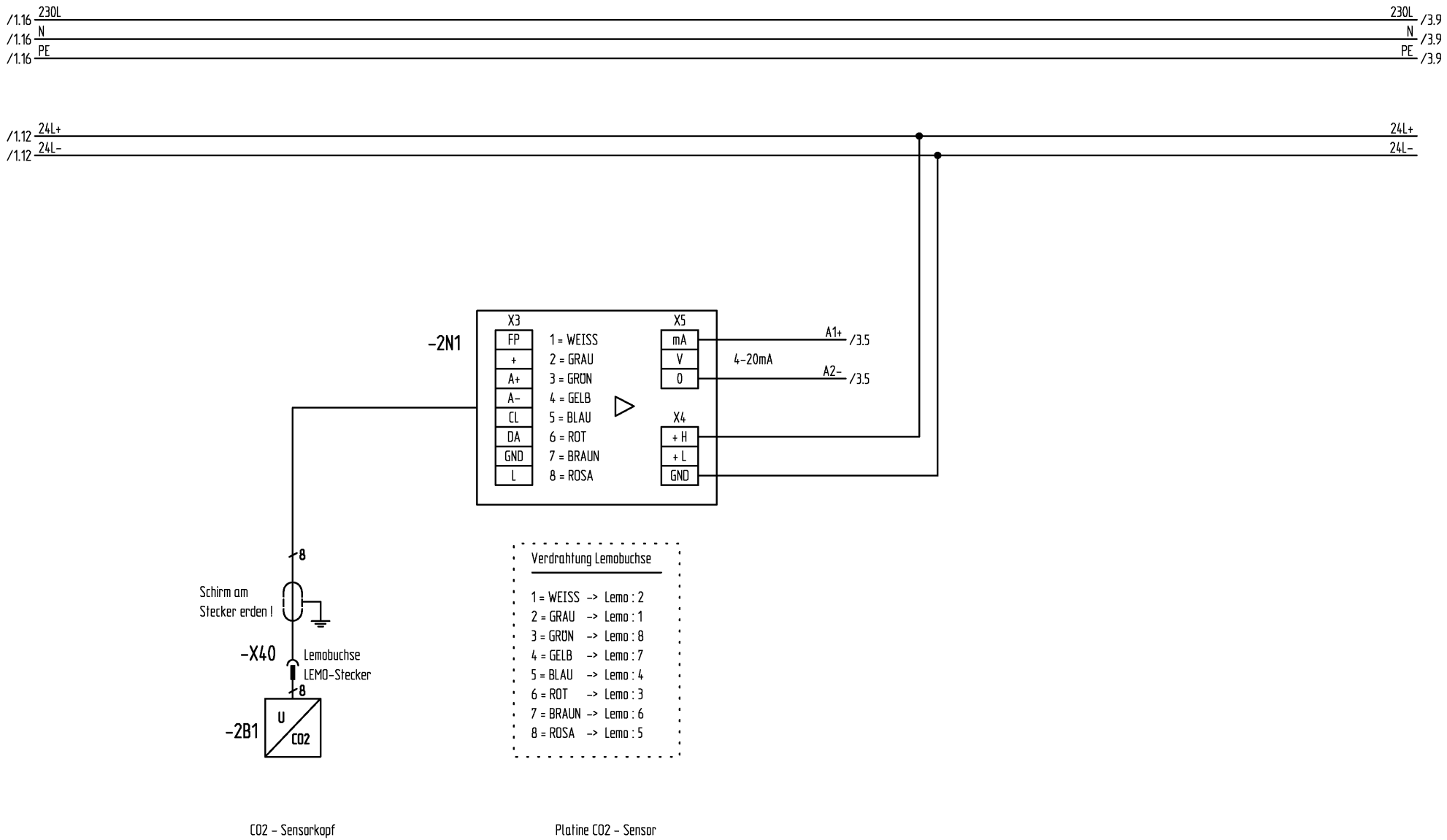

	Doppel-Pt100 und Druckschalter			Datum	03.11.2006	STANDARDSCHALTPLAN CB 210 (E2)	BINDER	Steuerung CO2-Messsystem	Modell CB 210 (E2)	=	
G	ab Serie W0644	07.12.2006	SME	Bearb.	SME					+	
				Gepr.	VS				Art.-Nr. 9040-0013/0015	Datei 56023007.PRO	Blatt 2 von 6 Bl.
Zustand	Änderung	Datum	Name	Norm		Urspr. / Ers. f.	Ers. d.	Stromlaufplan			

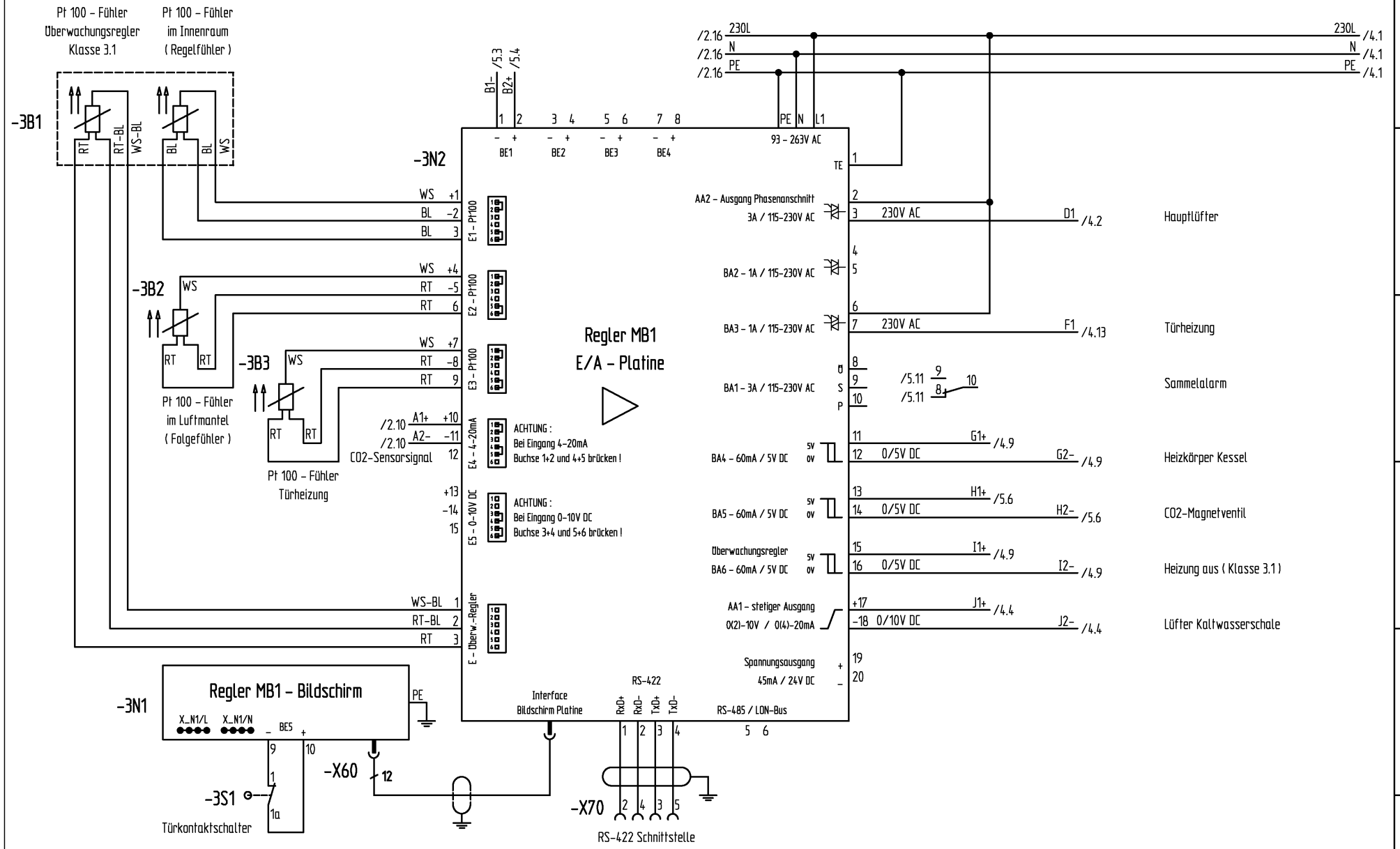

Weitergabe sowie Vervielfältigung dieses Dokuments, Verwertung und Mitteilung seines Inhalts sind verboten, soweit nicht ausdrücklich gestattet. Zuwiderhandlungen verpflichten zu Schadenersatz.
Alle Rechte für den Fall der Patent-, Gebrauchsmuster- oder Geschmacksmustereintragung vorbehalten.

	Doppel-Pt100 und Druckschalter			Datum	03.11.2006	STANDARDSCHALTPLAN CB 210 (E2)	BINDER	Steuerung und Regelung Heizung	Modell CB 210 (E2)
G	ab Serie W0644	07.12.2006	SME	Bearb.	SME				
				Gepr.	VS				Art.-Nr. 9040-0013/0015
Zustand	Änderung	Datum	Name	Norm		Urspr. / Ers. f.	Ers. d.	Stromlaufplan	Datei 56023007.PRO

Blatt 3 von 6 Bl.

Weitergabe sowie Vervielfältigung dieses Dokuments, Verwertung und Mitteilung seines Inhalts sind verboten, soweit nicht ausdrücklich gestattet. Zuwiderhandlungen verpflichten zu Schadenersatz.
Alle Rechte für den Fall der Patent-, Gebrauchsmuster- oder Geschmacksmustereintragung vorbehalten.

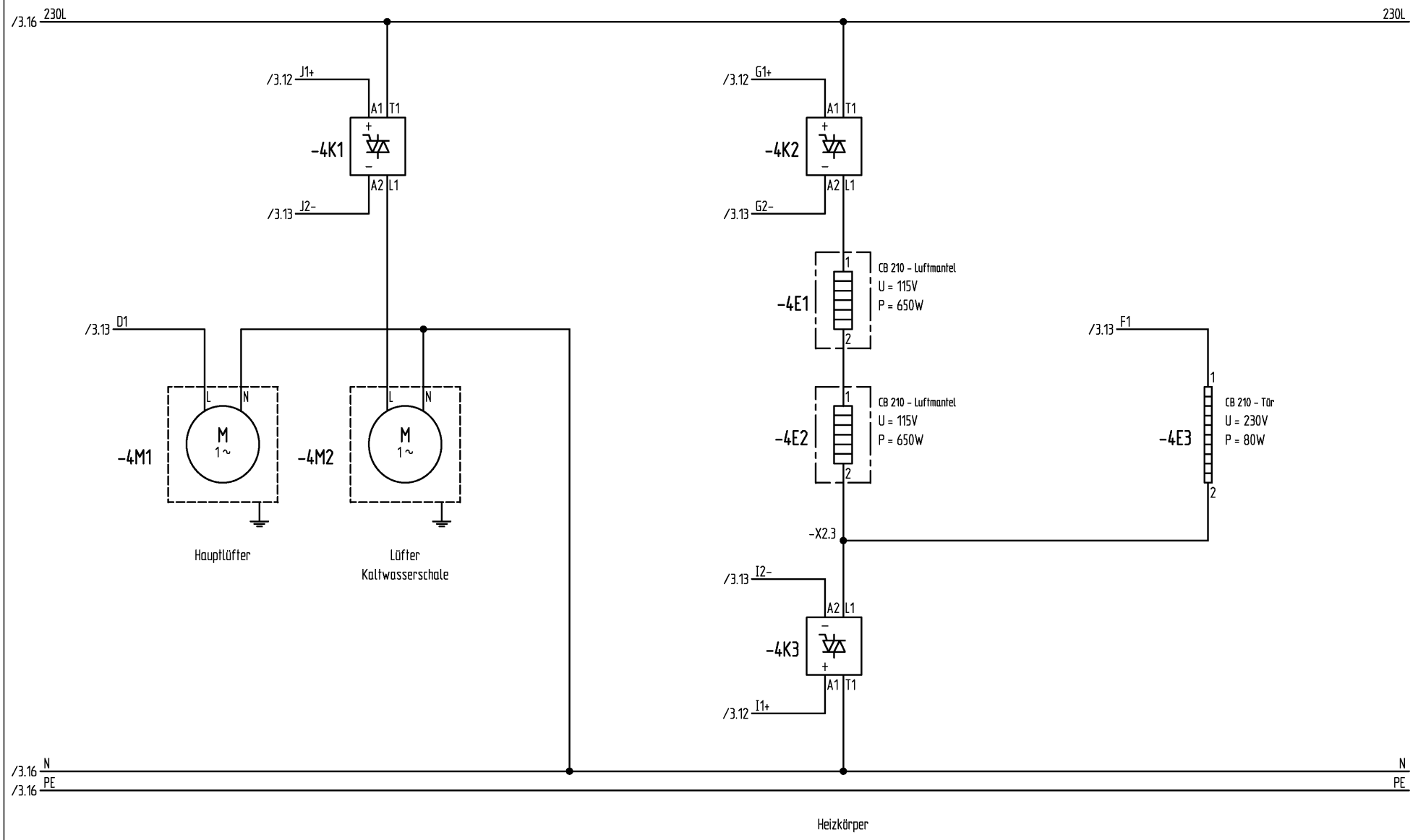

	Doppel-Pt100 und Druckschalter			Datum	03.11.2006	STANDARDSCHALTPLAN CB 210 (E2)	BINDER	Steuerung Lüfter und Heizkörper	Modell	CB 210 (E2)	=		
G	ab Serie W0644	07.12.2006	SME	Bearb.	SME						+		
				Gepr.	VS				Art.-Nr.	9040-0013/0015	Datei	56023007.PRO	Blatt 4
Zustand	Änderung	Datum	Name	Norm		Urspr.	Ers. f.	Ers. d.	Stromlaufplan				von 6 Bl.

Weitergabe sowie Vervielfältigung dieses Dokuments, Verwertung und Mitteilung seines Inhalts sind verboten, soweit nicht ausdrücklich gestattet. Zuwiderhandlungen verpflichten zu Schadenersatz.
Alle Rechte für den Fall der Patent-, Gebrauchsmuster- oder Geschmacksmustereintragung vorbehalten.

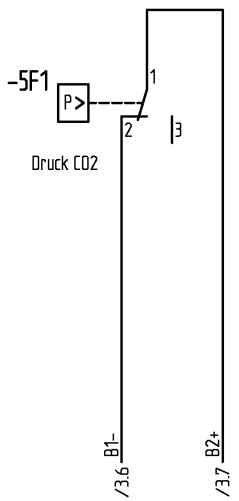

CO2-Druckschalter

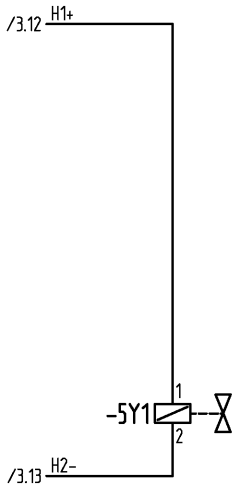

CO2-Magnetventil 2/2

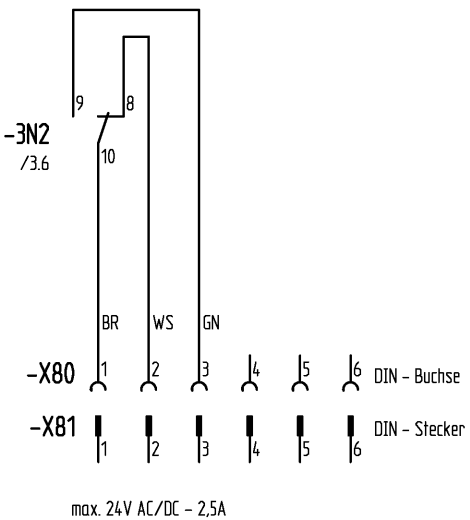

potentialfreier Kontakt
Sammelalarm

	Doppel-Pt100 und Druckschalter			Datum	03.11.2006	STANDARDSCHALTPLAN CB 210 (E2)	BINDER	Steuerung CO2-Regelung und Sammelalarm	Modell CB 210 (E2) = +
G	ab Serie W0644	07.12.2006	SME	Bearb.	SME				
				Gepr.	VS				Art.-Nr. 9040-0013/0015 Datei 56023007.PRO Blatt 5 von 6 Bl.
Zustand	Änderung	Datum	Name	Norm		Urspr. / Ers. f.	Ers. d.	Stromlaufplan	

Weitergabe sowie Vervielfältigung dieses Dokuments, Verwertung und Mitteilung seines Inhalts sind verboten, soweit nicht ausdrücklich gestattet. Zuwiderhandlungen verpflichten zu Schadenersatz.
Alle Rechte für den Fall der Patent-, Gebrauchsmuster- oder Geschmacksmustereintragung vorbehalten.

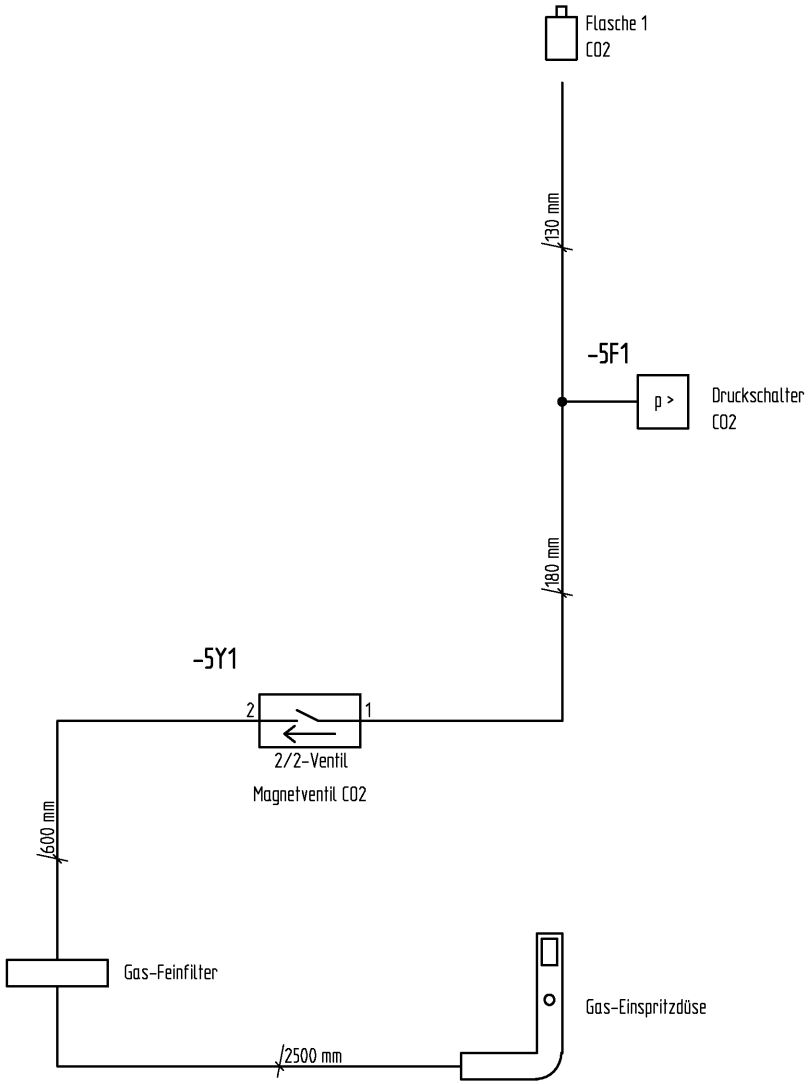

	Doppel-Pt100 und Druckschalter			Datum	03.11.2006	STANDARDSCHALTPLAN CB 210 (E2)	BINDER	Verschlauchung Gasanschluss PNEUMATIK - PLAN	Modell CB 210 (E2)	=	
G	ab Serie W0644	07.12.2006	SME	Bearb.	SME					+	
				Gepr.	VS				Art.-Nr. 9040-0013/0015	Datei 56023007.PRO	Blatt 6
Zustand	Änderung	Datum	Name	Norm		Urspr. / Ers. f.	Ers. d.	Stromlaufplan			von 6 Bl.

Pos.	BmK.	Bezeichnung	Teilenummer	Bl./Pf.
1	-1S1	Wippschalter (1S)	5019-0019	1.2
2	-1F1	Sicherung mittelträge MT 10A		1.2
		Sicherung mittelträge MT 10A	5006-0012	1.2
		Sicherungssockel FUL	5006-0038	1.2
		Schraubverschlusskappe FUL 5x20mm	5006-0039	1.2
3	-X1	Gerätezuleitung 230VAC		1.2
		Gerätezuleitung 230VAC	5023-0002	1.2
		Kabelzugentlastung (3 Adern)	6002-0004	1.2
4	-1F2	Temperatursicherung 229°C (-10K)	5006-0037	1.2
5	-1Z1	Entstörkondensator 1-Phase	5026-0001	1.3
6	-X2	Klemmleiste		1.3
		Durchgangsklemme grau (4L)	5024-0020	1.3
		Durchgangsklemme blau (4L)	5024-0021	1.3
		Schutzleiterklemme grün-gelb (4L)	5024-0022	1.3
		Abschlussplatte orange (4L)	5024-0023	1.3
		Querbrücker isoliert grau	5024-0011	1.3
		Endklammer	5024-0010	1.3
7	-1T1	Netzgerät 85 ... 264VAC / 24VDC (1,0A)	5020-0026	1.9
8	-X40	Kabel+Buchse CO2-Sensor 2,50m	5023-0052	2.4
9	-2B1	CO2 / FPI 2 - Sensorkopf	5002-0023	2.4
10	-2N1	Platine CO2 / FPI 2-Sensor	5014-0063	2.6
11	-3B1	Temp.-Fühler 2xPt100 3-Leiter gerade	5002-0043	3.2

Weitergabe sowie Vervielfältigung dieses Dokuments, Verwertung und Mitteilung seines Inhalts sind verboten, soweit nicht ausdrücklich gestattet. Zuwiderhandlungen verpflichten zu Schadensersatz.
Alle Rechte für den Fall der Patent-, Gebrauchsmuster- oder Geschmacksmustereintragung vorbehalten.

	Doppel-Pt100 und Druckschalter			Datum	03.11.2006	STANDARDSCHALTPLAN CB 210 (E2)	BINDER	Modell CB 210 (E2)	=
G	ab Serie W0644	07.12.2006	SME	Bearb.	SME				+
				Gepr.	VS				
Zustand	Änderung	Datum	Name	Norm		Urspr. / Ers. f.	Ers. d. / Produktionsstückliste	Art.-Nr. 9040-0013/0015	Datei 56023007.PRO

Blatt 1 von 2 Bl.

Pos.	BmK.	Bezeichnung	Teilenummer	Bl./Pf.
12	-3B2	Temp.-Fühler Pt100 winkel+Aderendh. Sil.	5002-0022	3.3
13	-3S1	Türkontaktschalter (1Ö) 250VAC / 25W	5019-0009	3.4
14	-3B3	Temp.-Fühler Pt100 gerade+Aderendh. Sil.	5002-0021	3.4
15	-3N1	Regler MB1 Bildschirm	5014-0059	3.5
16	-X60	Kabel + Stecker 2,50m (MB1)	5023-0051	3.5
17	-3N2	Regler MB1 E/A-Platine	5014-0060	3.6
18	-X70	Kabel Schnittstelle RS422	5023-0050	3.8
19	-4M1	Radiallüfter (40W) 230VAC	5013-0021	4.3
20	-4K1	Halbleiterrelais (1S / 25A) 280VAC	5011-0036	4.5
21	-4M2	Axiallüfter (12W) 230VAC (CB)	5013-0009	4.5
22	-4K2	Halbleiterrelais (1S / 25A) 280VAC	5011-0036	4.10
23	-4K3	Halbleiterrelais (1S / 25A) 280VAC	5011-0036	4.10
24	-4E1	Heizkörper, Rippen 115V/ 650W (CB210-E2)	5005-0138	4.10
25	-4E2	Heizkörper, Rippen 115V/ 650W (CB210-E2)	5005-0138	4.10
26	-4E3	Heizleitung 230V / 80W (CB210-E2 Tür)	5005-0097	4.14
27	-5F1	Druckschalter 0,3bar	5006-0064	5.3
28	-5Y1	Magnetventil 2/2-Wege 0,5mm	5025-0013	5.7
29	-X80	Kabel 3 Adern auf DIN-Buchse 6-polig	5023-0075	5.11
30	-X81	DIN-Stecker gerade 6-polig	5024-0097	5.11

Weitergabe sowie Vervielfältigung dieses Dokuments, Verwertung und Mitteilung seines Inhalts sind verboten, soweit nicht ausdrücklich gestattet. Zuwiderhandlungen verpflichten zu Schadenersatz.
Alle Rechte für den Fall der Patent-, Gebrauchsmuster- oder Geschmacksmustereintragung vorbehalten.

	Doppel-Pt100 und Druckschalter			Datum	03.11.2006	STANDARDSCHALTPLAN CB 210 (E2)	BINDER	Modell CB 210 (E2)	=
G	ab Serie W0644	07.12.2006	SME	Bearb.	SME				+
				Gepr.	VS			Art.-Nr. 9040-0013/0015	Datei 56023007.PRO
Zustand	Änderung	Datum	Name	Norm		Urspr. / Ers. f.	Ers. d.	Produktionsstückliste	Blatt 2 von 2 Bl.

The reproduction, distribution The reproduction, distribution and utilization of this document as well as the communication of its contents to others without explicid authorization is prohibited.
Offenders will be held liable for the payment of damages. All rights reserved in the event of the grant of a patent, utility model or design.

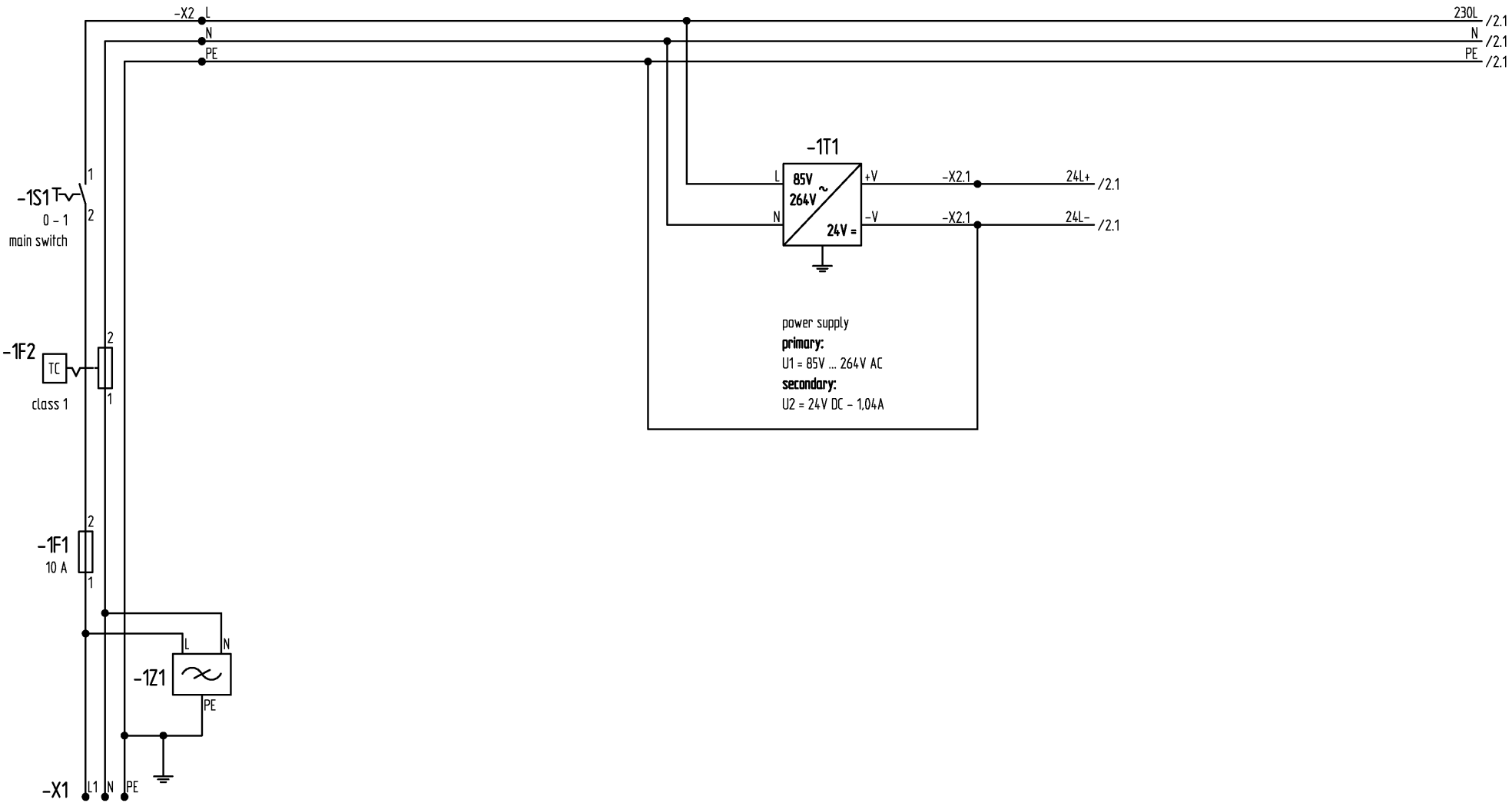

power-supply
230V/50Hz
1/N/PE

technical data
P= 1,43kW
U= 230 V / 50 Hz
I= 6,2 A

	double-Pt100 and pressure switch			date	03.11.2006	WIRING STANDARD CB 210 (E2)	BINDER	power-supply	model	CB 210 (E2)	=
G	start W0644	07.12.2006	SME	edited	SME						+
				tested	VS				art.-No. 9040-0013/0015	file 56023007.PRO	page 1
state	change	date	name	norm		origin / substitude for	replaced by	wiring diagram			from 6 pg.

The reproduction, distribution The reproduction, distribution and utilization of this document as well as the communication of its contents to others without explicid authorization is prohibited.
Offenders will be held liable for the payment of damages. All rights reserved in the event of the grant of a patent, utility model or design.

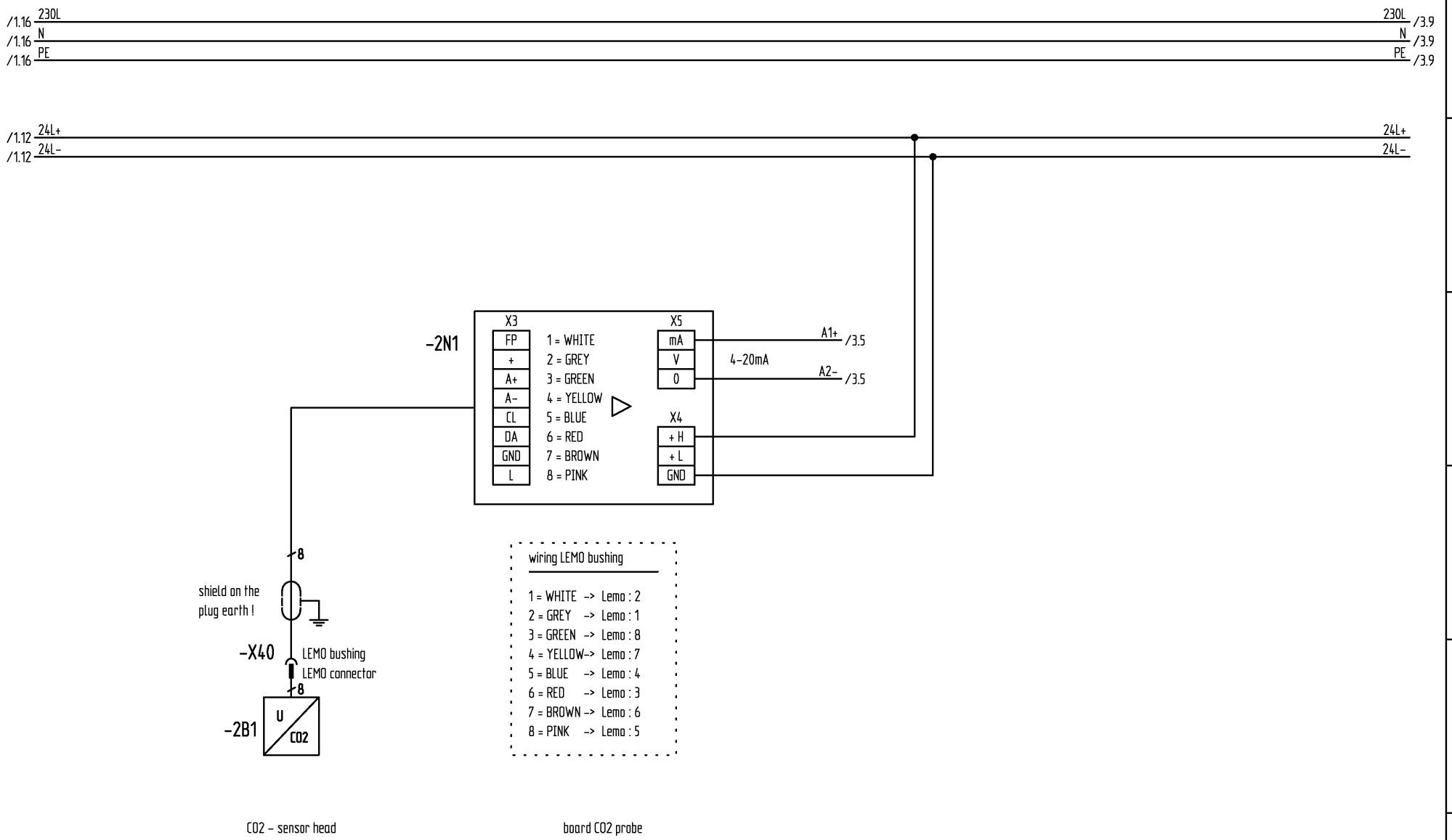

	double-Pt100 and pressure switch			date	03.11.2006	WIRING STANDARD CB 210 (E2)		BINDER	control CO2 measuring unit	model	CB 210 (E2)	=	
G	start W0644	07.12.2006	SME	edited	SME							+	
				tested	VS								
state	change	date	name	norm		origin	substitude for	replaced by	wiring diagram	art.-No.	9040-0013/0015	file 56023007.PRO	page 2 from 6 pg.

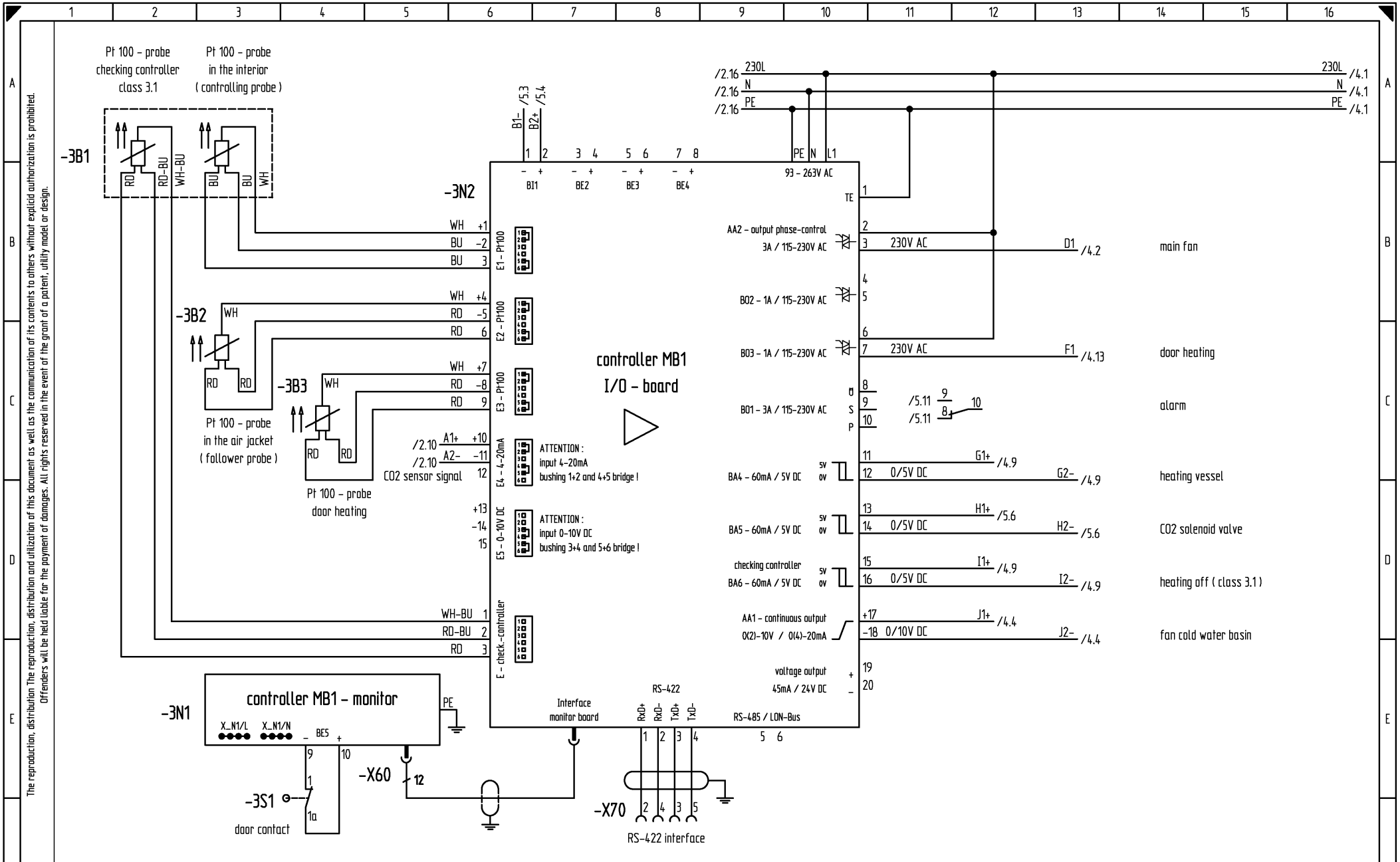

The reproduction, distribution The reproduction, distribution and utilization of this document as well as the communication of its contents to others without explicid authorization is prohibited. Offenders will be held liable for the payment of damages. All rights reserved in the event of the grant of a patent, utility model or design.

state	change	date	name	norm		origin	substitude for	replaced by
	double-Pt100 and pressure switch			date	03.11.2006			
G	start W0644	07.12.2006	SME	edited	SME			
				tested	VS			

WIRING STANDARD
CB 210 (E2)

BINDER

control system heating

wiring diagram

model CB 210 (E2)

art.-No. 9040-0013/0015

file 56023007.PRO

page 3 from 6 pg.

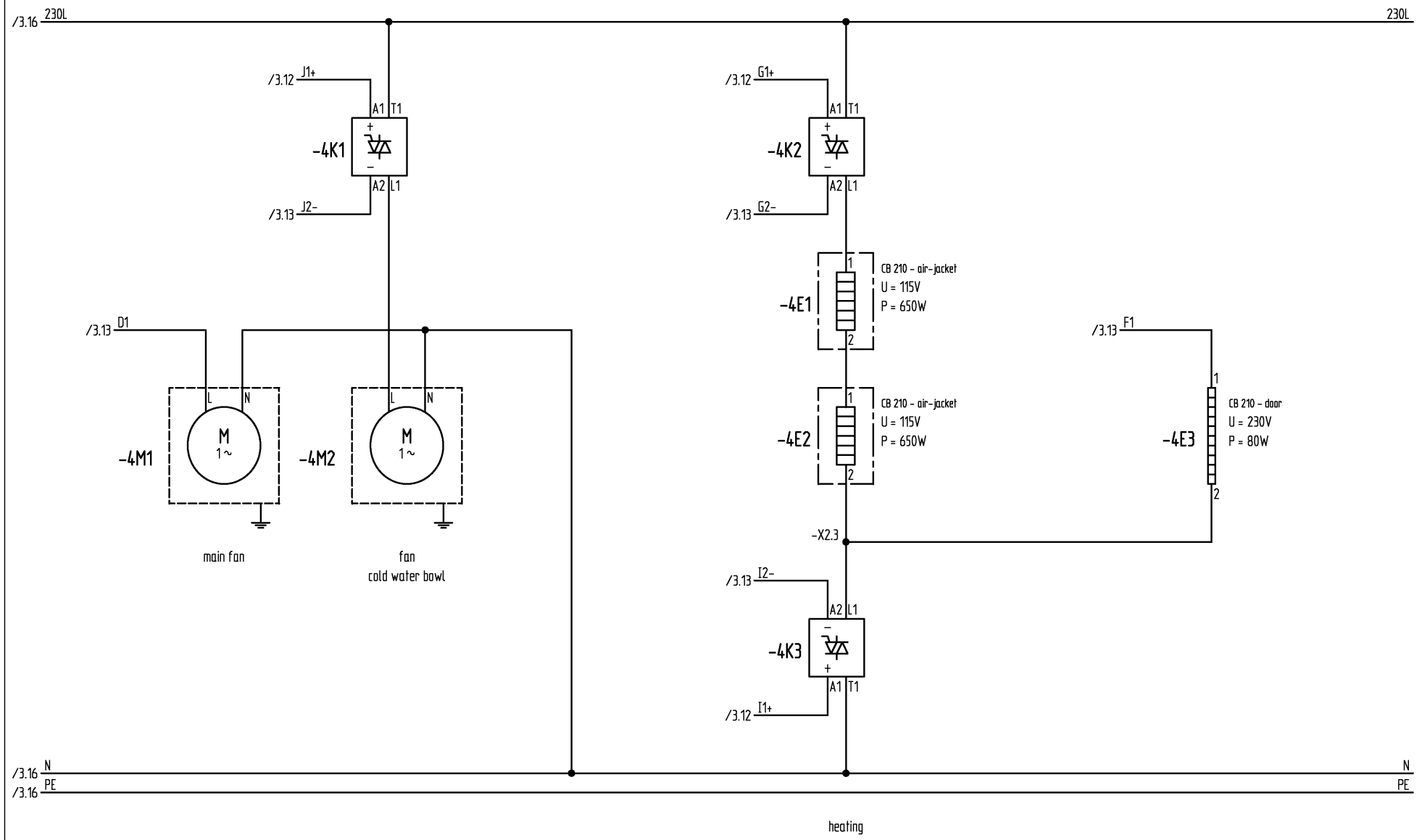

The reproduction, distribution The reproduction, distribution and utilization of this document as well as the communication of its contents to others without explicid authorization is prohibited.
Offenders will be held liable for the payment of damages. All rights reserved in the event of the grant of a patent, utility model or design.

	double-Pt100 and pressure switch			date	03.11.2006	WIRING STANDARD CB 210 (E2)	BINDER	control fan and heating	model	CB 210 (E2)	=
G	start W0644	07.12.2006	SME	edited	SME						+
				tested	VS				art.-No. 9040-0013/0015	file 56023007.PRO	page 4
state	change	date	name	norm		origin / substitude for	replaced by	wiring diagram			from 6 pg.

The reproduction, distribution The reproduction, distribution and utilization of this document as well as the communication of its contents to others without explicid authorization is prohibited.
Offenders will be held liable for the payment of damages. All rights reserved in the event of the grant of a patent, utility model or design.

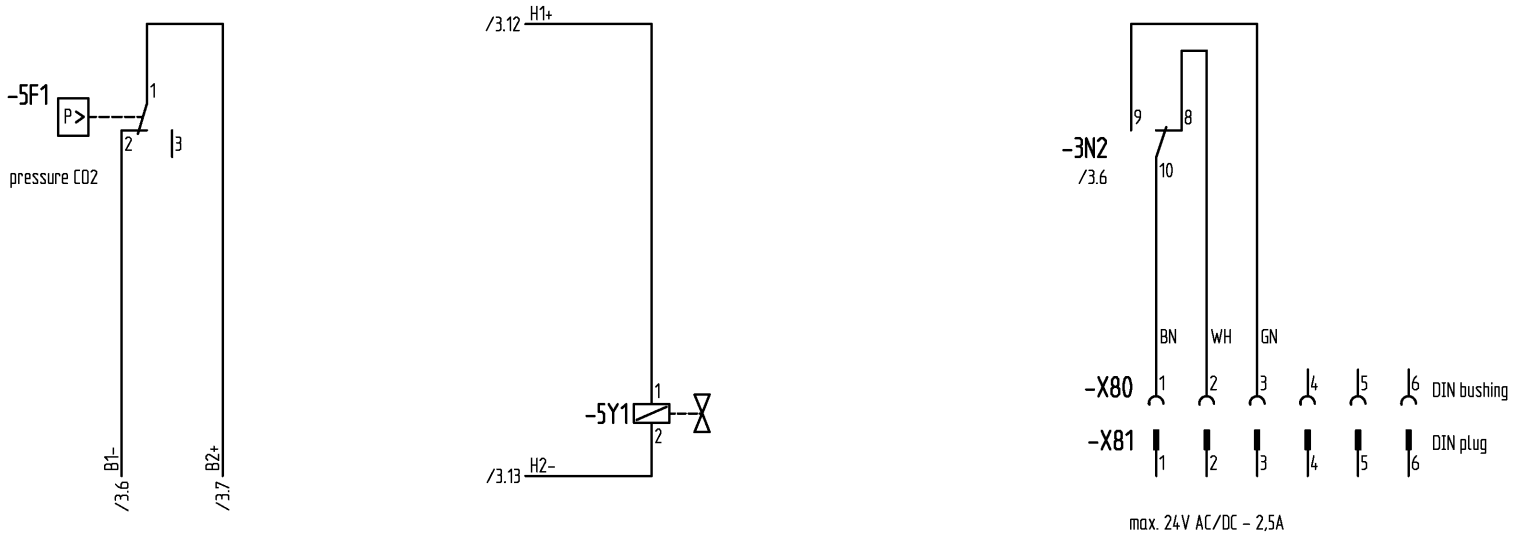

CO2 manometric switch

CO2 solenoid valve 2/2

floating contact alarm

	double-Pt100 and pressure switch			date	03.11.2006	WIRING STANDARD CB 210 (E2)	BINDER	CO2 controller and alarm	model CB 210 (E2)	=
G	start W0644	07.12.2006	SME	edited	SME					+
				tested	VS				art.-No. 9040-0013/0015	file 56023007.PRO	page 5
state	change	date	name	norm		origin / substitude for	replaced by	wiring diagram		from 6 pg.

The reproduction, distribution The reproduction, distribution and utilization of this document as well as the communication of its contents to others without explicid authorization is prohibited.
Offenders will be held liable for the payment of damages. All rights reserved in the event of the grant of a patent, utility model or design.

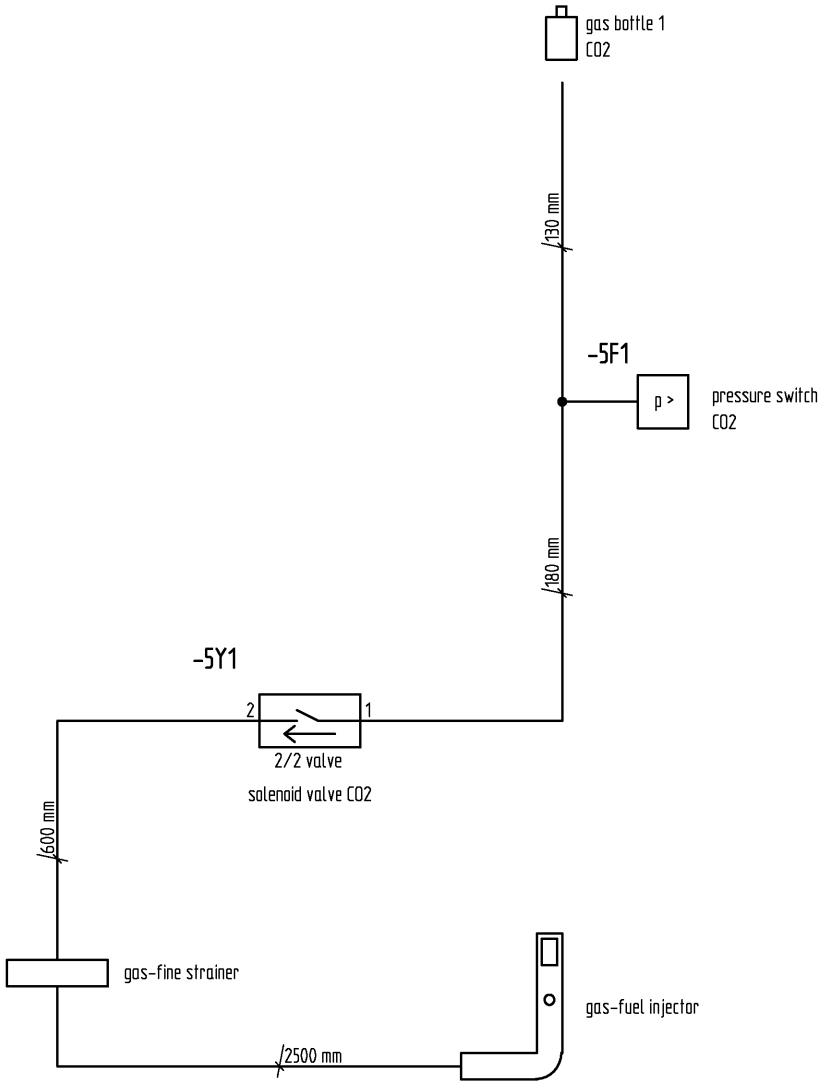

	double-Pt100 and pressure switch			date	03.11.2006	WIRING STANDARD CB 210 (E2)		BINDER	piping supply of gas PNEUMATIC - PLAN	model CB 210 (E2)	=
G	start W0644	07.12.2006	SME	edited	SME						+
				tested	VS					art.-No. 9040-0013/0015	file 56023007.PRO	page 6
state	change	date	name	norm		origin	substitude for	replaced by	wiring diagram			from 6 pg.

position	marking	designation	part number	location
1	-1S1	rocker switch (1no)	5019-0019	1.2
2	-1F1	fuse semi time-lag MT 10A		1.2
		fuse semi time-lag MT 10A	5006-0012	1.2
		fuse socket FUL	5006-0038	1.2
		screw cap FUL 5x20mm	5006-0039	1.2
3	-X1	net cable 230VAC		1.2
		net cable 230VAC	5023-0002	1.2
		cable connection (3 wires)	6002-0004	1.2
4	-1F2	temperature fuse 229°C (-10K)	5006-0037	1.2
5	-1Z1	capacitor 1-phase	5026-0001	1.3
6	-X2	terminal block ledge		1.3
		clamped connect. gray (4L)	5024-0020	1.3
		clamped connect. blue (4L)	5024-0021	1.3
		earth clamp green-yellow (4L)	5024-0022	1.3
		closing plate orange (4L)	5024-0023	1.3
		isolated bridge gray	5024-0011	1.3
		plastic part	5024-0010	1.3
7	-1T1	power supply 85 ... 264VAC / 24VDC (1,0A)	5020-0026	1.9
8	-X40	cabel+bushing CO2-probe 2,50m	5023-0052	2.4
9	-2B1	CO2 / FPI 2 - sensor head	5002-0023	2.4
10	-2N1	PCB CO2 / FPI 2 probe	5014-0063	2.6
11	-3B1	2x Pt100 3-wire straight	5002-0043	3.2

The reproduction, distribution The reproduction, distribution and utilization of this document as well as the communication of its contents to others without explicid authorization is prohibited.
Offenders will be held liable for the payment of damages. All rights reserved in the event of the grant of a patent, utility model or design.

state	change	date	name	norm	
	double-Pt100 and pressure switch			date	03.11.2006
G	start W0644	07.12.2006	SME	edited	SME
				tested	VS

WIRING STANDARD
CB 210 (E2)

BINDER

origin | substitude for | replaced by | production parts list

model: CB 210 (E2)
=
+
art.-No.: 9040-0013/0015
file: 56023007.PRO
page 1 from 2 pg.

position	marking	designation	part number	location
12	-3B2	Pt100 angled silicone	5002-0022	3.3
13	-3S1	door contact (10) 250VAC / 25W	5019-0009	3.4
14	-3B3	Pt100 straight silicone	5002-0021	3.4
15	-3N1	controller MB1 monitor	5014-0059	3.5
16	-X60	cable + plug 2,50m (MB1)	5023-0051	3.5
17	-3N2	controller MB1 E/A-board	5014-0060	3.6
18	-X70	cable interface RS422	5023-0050	3.8
19	-4M1	radial fan (40W) 230VAC	5013-0021	4.3
20	-4K1	solid state relay (1S / 25A) 280VAC	5011-0036	4.5
21	-4M2	axial fan (12W) 230VAC (CB)	5013-0009	4.5
22	-4K2	solid state relay (1S / 25A) 280VAC	5011-0036	4.10
23	-4K3	solid state relay (1S / 25A) 280VAC	5011-0036	4.10
24	-4E1	ribbed heating 115V/ 650W (CB210-E2)	5005-0138	4.10
25	-4E2	ribbed heating 115V/ 650W (CB210-E2)	5005-0138	4.10
26	-4E3	heating-wire 230V / 80W (CB210-E2 door)	5005-0097	4.14
27	-5F1	pressure switch 0,3bar	5006-0064	5.3
28	-5Y1	solenoid valve 2/2 ways 0,5mm	5025-0013	5.7
29	-X80	cable 3 wires to DIN bushing 6-position	5023-0075	5.11
30	-X81	DIN plug straight 6-position	5024-0097	5.11

The reproduction, distribution The reproduction, distribution and utilization of this document as well as the communication of its contents to others without explicid authorization is prohibited.
Offenders will be held liable for the payment of damages. All rights reserved in the event of the grant of a patent, utility model or design.

state	change	date	name	norm	
	double-Pt100 and pressure switch			date	03.11.2006
G	start W0644	07.12.2006	SME	edited	SME
				tested	VS

origin | substitude for | replaced by | production parts list

WIRING STANDARD
CB 210 (E2)

BINDER

model: CB 210 (E2)
=
+
art.-No.: 9040-0013/0015
file: 56023007.PRO
page 2
from 2 pg.